ROLINE In hoogte verstelbare glazen monitorstandaard rechthoekig

Art.nr.	17.02.3376
Fabrikant	ROLINE
Art.nr. fabrikant	17.02.3376
EAN (een stuk)	7611990148462

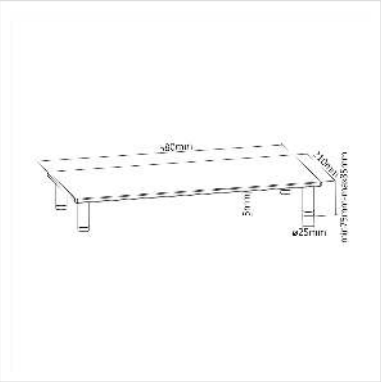

Hoogwaardige, in hoogte verstelbare glazen tafel. In de ingenieuze metalen poten zit een schroefdraad, waarmee de glazen tafel perfect kan worden aangepast aan het betreffende oppervlak.

• Hiermee kunnen monitoren in een verhoogde positie worden geplaatst om ruimte te besparen
• Royale vloerruimte op het platform - er is nog ruimte naast de monitor voor luidsprekers of andere apparaten
• Er is voldoende ruimte onder het monitorplatform voor documenten of voor tijdelijke toetsenbordopslag
• Belastbaar tot 20kg
• Glasdikte: 5 mm
• Platformmaat: 580 x 210 mm
• Totale hoogte 75 - 85 mm
• Breedte ca. 500 mm

Technische specificaties	
Producent	ROLINE
Produkt groep	LCD-Monitor armen
Produkt type	Monitor-standaard
Kleur	zilver

Draagkracht	20 kg
Aantal monitoren	1
Materiaalgroep	glas
Hoogte	85 mm
Breedte	580 mm
Diepte	210 mm
Gewicht	1752.4 g
Hoogte verpakking	50 mm
Breedte verpakking	240 mm
Diepte verpakking	630 mm
Gewicht verpakking	2.05 kg