ROLINE PC houder zilver

Art.nr.	17.03.1128
Fabrikant	ROLINE
Art.nr. fabrikant	17.03.1128
EAN (een stuk)	7611990149810

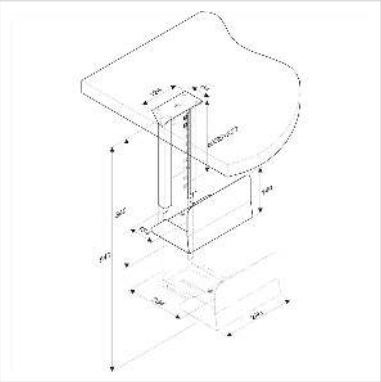

Stabiele pc houder voor montage onder het bureau voor meer ruimte op je bureau

- Plaats besparende PC houder, voor meer plaats op je bureau
- Stevige staal constructie
- Bevestiging onderkant van het bovenblad, schroeven niet meegeleverd
- Hoogte en breedte instelbaar

Technische specificaties	
Producent	ROLINE
Produkt groep	Kantoormeubels
Produkt type	CPU-houders
Kleur	zilver
Draagkracht	30 kg
Aantal Draaipunten	geen
Bevestiging	Onder tafelblad
Armlengte maximaal	Hoogte: 390-540mm
Materiaalgroep	metaal
Technische bijzonderheden	Breedte: 134-234mm
Hoogte	540 mm
Breedte	339 mm

Diepte	134 mm
Gewicht	3765 g
Hoogte verpakking	190 mm
Breedte verpakking	160 mm
Diepte verpakking	350 mm
Gewicht verpakking	4.308 kg