# ROLINE LCD/TV meubel, tot 40 kg, zilver

| | |
|---|---|
| **Art.nr.** | 17.03.1262 |
| **Fabrikant** | ROLINE |
| **Art.nr. fabrikant** | 17.03.1262 |
| **EAN (een stuk)** | 7630049616219 |

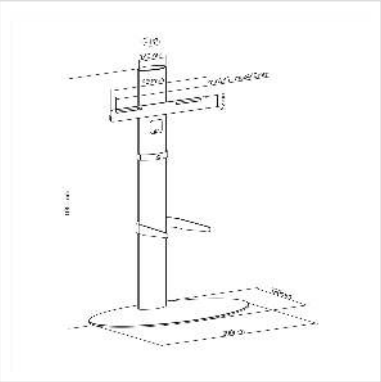

**De zilveren standaard van robuust, mat aluminium is ideaal voor een TV die centraal in de ruimte moet worden geplaatst en uitgelijnd - ideaal voor presentatie- en vergaderruimtes, maar ook voor thuis. De plank biedt ruimte voor een gameconsole, een BluRay speler of een receiver.**

- Zilveren aluminium TV standaard
- In hoogte verstelbare TV montage tussen 900-1060mm
- Optimaal kabelmanagement dankzij de aluminium behuizing
- Stevige bodemplaat
- +/- 45° rotatie voor de best mogelijke oriëntatie in de ruimte
- Ondersteunt max. VESA: 400x400x400
- Maximale schermgrootte: 32"-55"
- Maximaal draagvermogen: 40kg

| Technische specificaties | |
|---|---|
| Producent | ROLINE |
| Produkt groep | LCD-Monitor armen |
| Produkt type | Rol standaard |
| Kleur | zilver |
| Draagkracht | 40 kg |
| Aantal Draaipunten | 1 |
| Verstel mogelijkheid | Verstelbare veermeter |

| | |
|---|---|
| In hoogte verstelbaar | ja |
| Draaibaar | ja |
| Aantal monitoren | 1 |
| Max. Schermdiagonaal (inch) | 55 inch |
| Min. Schermdiagonaal (inch) | 32 inch |
| VESA 200 x 100 mm | ja |
| VESA 200 x 200 mm | ja |
| VESA 300 x 200 mm | ja |
| VESA 300 x 300 mm | ja |
| VESA 400 x 200 mm | ja |
| VESA 400 x 300 mm | ja |
| VESA 400 x 400 mm | ja |
| Materiaalgroep | metaal |
| Technische bijzonderheden | Hoogte 900 tot 1060 mm |
| Hoogte | 1060 mm |
| Breedte | 800 mm |
| Diepte | 390 mm |
| Gewicht | 20039.4 g |
| Hoogte verpakking | 170 mm |
| Breedte verpakking | 470 mm |
| Diepte verpakking | 1150 mm |
| Gewicht verpakking | 22 kg |