916.1134

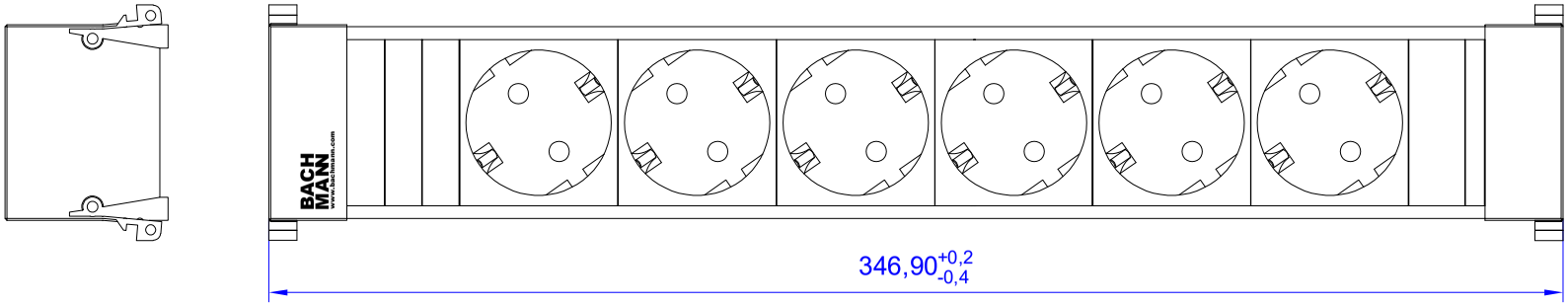

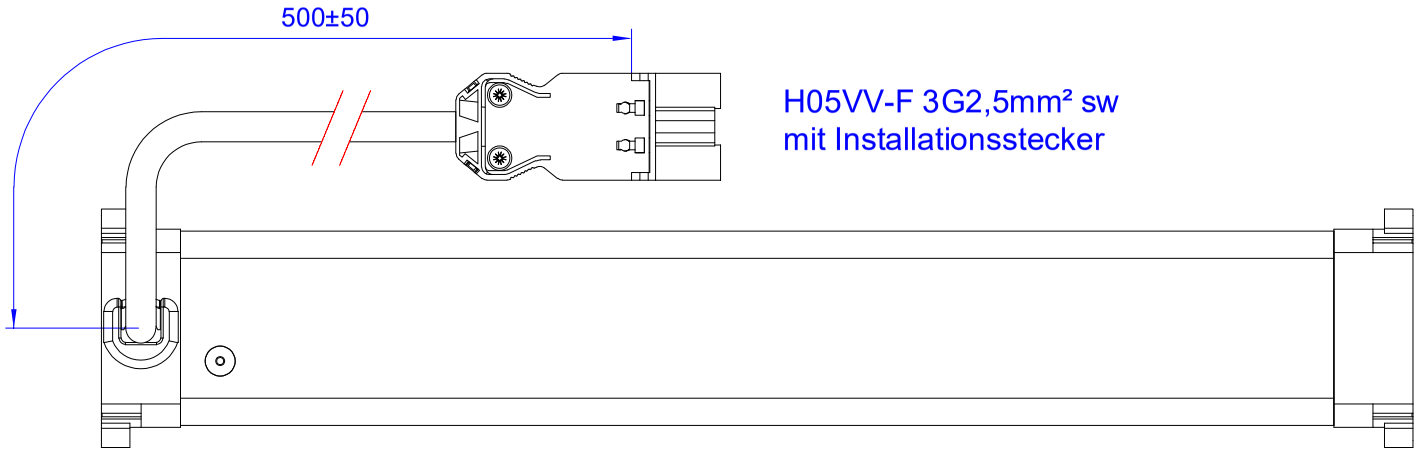

Status / State	Änderungen / Changes	Datum / Date	Name / Name
5	aktualisiert	18.06.24	KT
4	aktualisiert	30.04.19	KT
3	Artikeländerung SCM375	17.07.17	KT
2	Aktualisiert	16.11.16	KT
1	Anfrage wird Artikel	22.03.11	HK

Werkstoff / Material:
siehe Einzelteile / look at the single parts

	Datum	Name
Gezeichnet / Drawn	11.03.2011	Ziegler
Kontrolliert / Examined	11.03.2011	DK
Freigabe / Approval		

Gewicht / Weight:

Oberfläche / Surface:

Bezeichnung / Title:
PowerFrame
6x CEE7/3

Zeichg.Nr / Draw.-No: B01271700BA04

Winkel +/- 0,5°
Angle +/- 0,5°

Freimaßtoleranz / General Tolerance	
0-1	+/- 0,05
>1-7	+/- 0,10
>7-15	+/- 0,15
>15-30	+/- 0,20
>30	+/- 0,25

BACH MANN

Art.Nr.: 916.1134

Maßstab / Scale: 1:1

Format / Draw.-Size: A2

Blatt / Sheet: 1

Datei: Vault\Bestand-AutoCAD\ACAD-Zeichnung\Artikel\

Weitergabe sowie Vervielfältigung dieses Dokuments, Verwertung und Mitteilung seines Inhalts verboten, soweit nicht ausdrücklich gestattet. Zuwiderhandlungen verpflichten zu Schadenersatz. Alle Rechte für den Fall der Patent-, Gebrauchsmuster- oder Geschmacksmustereintragung vorbehalten.

The reproduction, distribution and utilization of this document as well as the communication of its contents to others without express authorization is prohibited. Offenders will be held liable for the payment of damages. All rights reserved in the event of the grant of a patent, utility model or design.