BM0023877

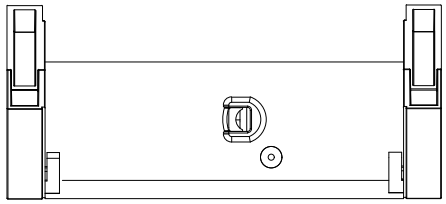

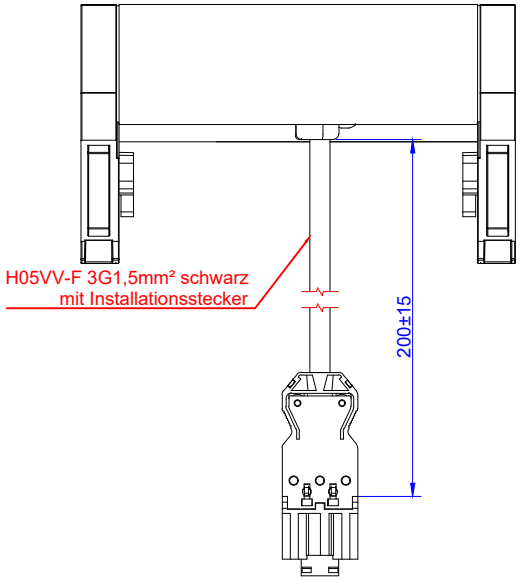

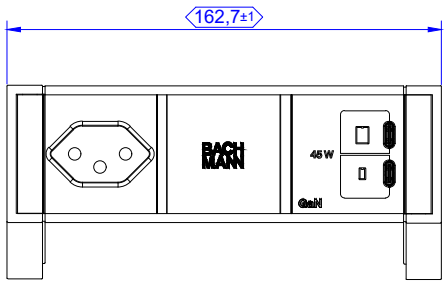

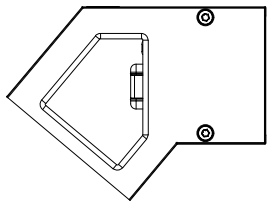

Werkstoff / Material:	siehe Einzelteile / look at the single parts		
	Datum	Name	
Gezeichnet / Drawn:	11.07.2025	SC	
Kontrolliert / Examined:			
Freigegeben / Approved:			
Gewicht / Weight:		Oberfläche / Surface:	
Bezeichnung / Title:	Desk 2 SW RAL9005 1x CH 90° 1x USB 45W		
Zeichg.Nr / Draw.-No:			
Art.Nr.:	BM0023877		
Maßstab / Scale:	1:1	Format / Dwg.-Size:	A1
Blatt / Sheet:	1		

Winkel +/- 0,5° / Angle +/- 0,5°

Fertigtoleranz / General Tolerance

0-1	+/- 0,05
>1-7	+/- 0,10
>7-15	+/- 0,15
>15-30	+/- 0,20
>30	+/- 0,25

Status / Stage	Änderungen / Changes	Datum / Date	Name / Name

Weitergabe sowie Vervielfältigung dieses Dokuments, Verwertung und Mitteilung seines Inhalts verboten, soweit nicht ausdrücklich gestattet. Zuwiderhandlungen verpflichten zu Schadensersatz. Alle Rechte für den Fall der Patent-, Gebrauchsmuster- oder Geschmacksmusereintragung vorbehalten.

The reproduction, distribution and utilization of this document as well as the communication of its contents to others without express authorization is prohibited. Offenders will be held liable for the payment of damages. All rights reserved in the event of the grant of a patent, utility model or design.