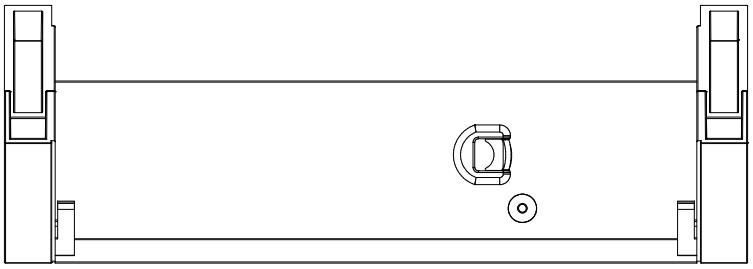

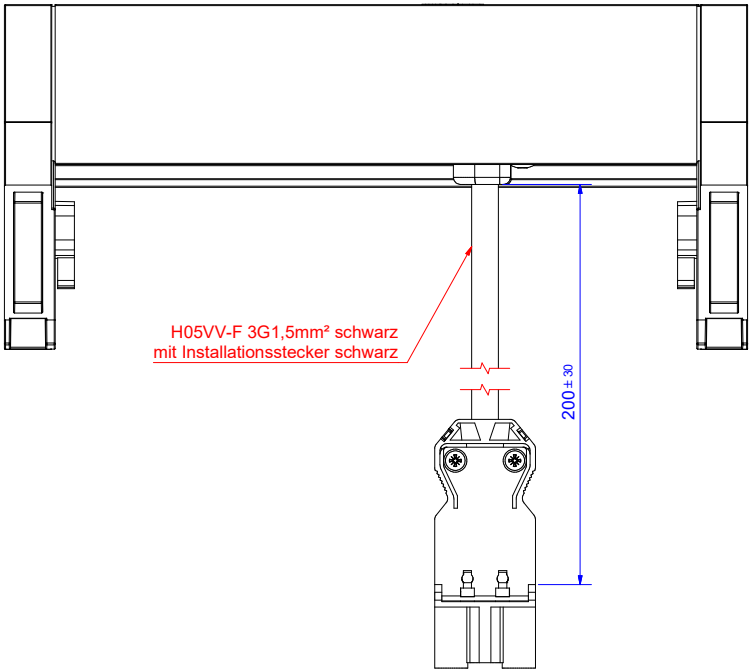

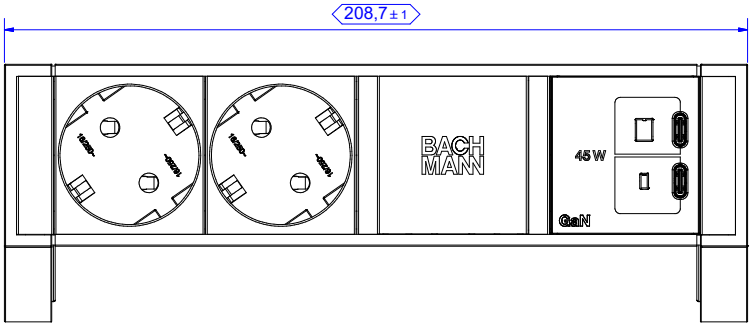

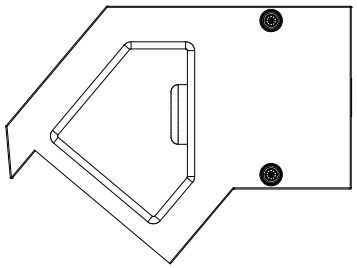

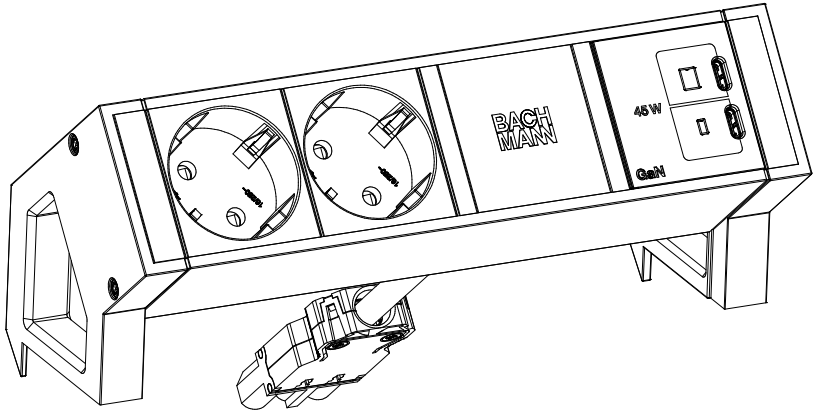

Zeichnung gültig für Artikel: /
Drawing also applies for following article:

BM0022039 Pure white
BM0022042 Alu white

				Werkstoff / Material:		Gewicht / Weight: -	Oberfläche / Surface: 902.545
						Bezeichnung / Title: Desk2_BM0022039	
					Datum	Name	
				Gezeichnet / Drawn	11.08.2025	D. Hoßfeld	
				Kontrolliert / Examined			
				Freigegeben / Approved			
				Normen geprüft / Norms checked			
						Zeichg.Nr / Draw.-No: B02045200BA04	
				BACH MANN		Art.Nr.: BM0022039	Maßstab / Scale: 1 : 1 · Format / Draw.-Size: A2 · Blatt / Sheet: 1
Status / State	Änderungen / Changes	Datum / Date	Name / Name				

Weitergabe sowie Vervielfältigung dieses Dokuments, Verwertung und Mitteilung seines Inhalts verboten, soweit nicht ausdrücklich gestattet. Zuwiderhandlungen verpflichten zu Schadenersatz. Alle Rechte für den Fall der Patent-, Gebrauchsmuster- oder Geschmacksmustereintragung vorbehalten.

The reproduction, distribution and utilization of this document as well as the communication of its contents to others without express authorization is prohibited. Offenders will be held liable for the payment of damages. All rights reserved in the event of the grant of a patent, utility model or design.

本文未经许可不得转让及翻印。不允许引用或转载其内容，违者必纠，并须赔偿损失。保留专利及试样注册的所有权。