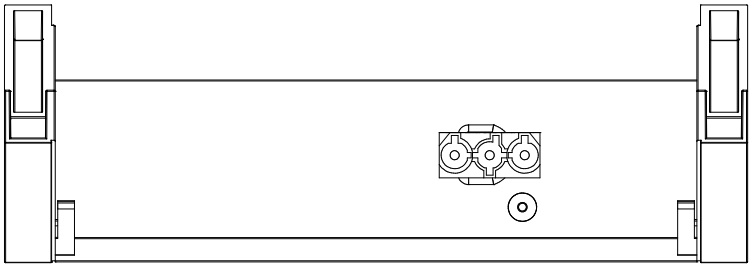

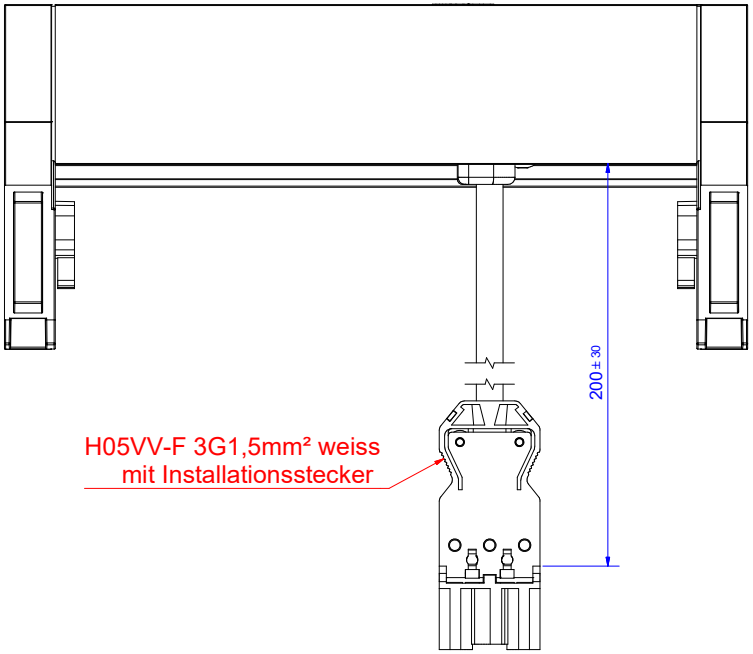

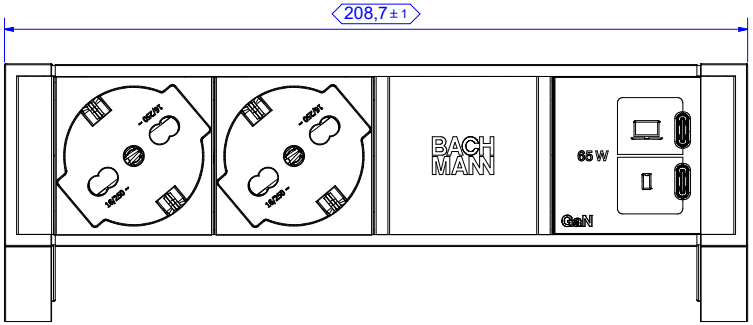

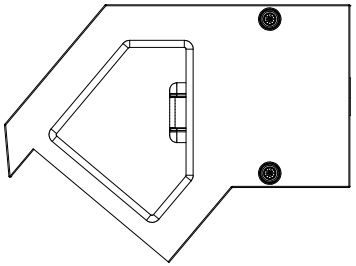

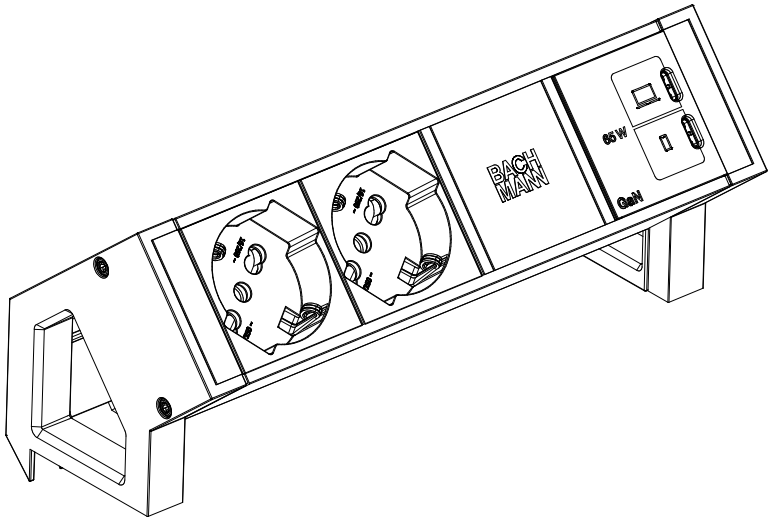

Zeichnung gilt auch für folgende Artikel:
Drawing also applies for following article:

BM0022114 Pure white
BM0022116 Alu white

Werkstoff / Material:	Gewicht / Weight: -	Oberfläche / Surface:	
	Bezeichnung / Title: BG_Desk2_BM0022114		
Gezeichnet / Drawn:	Datum: 12.08.2025	Name: D. Hoßfeld	
Kontrolliert / Examined:			
Freigabe / Approval:			
Normen geprüft / Norms checked:			
	Zeichg.Nr / Draw.-No: B02046000BA04		
BACH MANN	Art.Nr.: BM0022114	Maßstab / Scale: 1 : 1	Format / Draw.-Size: A2	Blatt / Sheet: 1

Status / State	Änderungen / Changes	Datum / Date	Name / Name

Weitergabe sowie Vervielfältigung dieses Dokuments, Verwertung und Mitteilung seines Inhalts verboten, soweit nicht ausdrücklich gestattet. Zuwiderhandlungen verpflichten zu Schadenersatz. Alle Rechte für den Fall der Patent-, Gebrauchsmuster- oder Geschmacksmustereintragung vorbehalten.

The reproduction, distribution and utilization of this document as well as the communication of its contents to others without express authorization is prohibited. Offenders will be held liable for the payment of damages. All rights reserved in the event of the grant of a patent, utility model or design.

本文未经许可不得转让及翻印。不允许引用或转载其内容，违者必纠，并须赔偿损失。保留专利及试样注册的所有权。