BM0026040

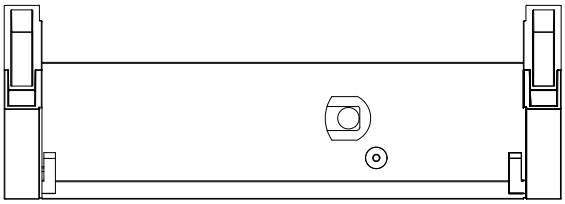

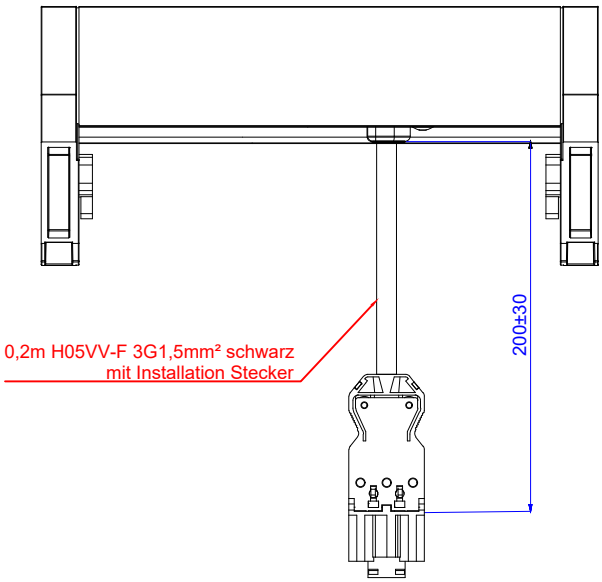

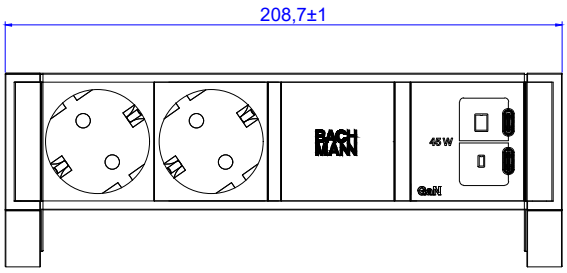

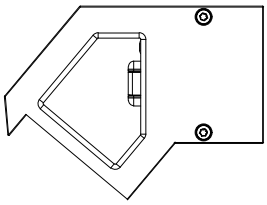

Werkstoff / Material:	siehe Einzelteile / look at the single parts	Gewicht / Weight:	Oberfläche / Surface:
Bezeichnung / Title:	DESK 2 Colour: white, similar to RAL9010 painted 2x CEE7/3 sockets 35° black with shutter 1x USB C 45W Charger	Zeichg.Nr / Draw.-No:	
Art.Nr.:	BM0026040	Maßstab / Scale:	1:1
Format / Draw.-Size	A1	Blatt / Sheet	1

	Datum	Name
Gezeichnet / Drawn	27.06.2025	Baciu G.
Geprüft / Checked	27.06.2025	Goga D.
Freigabe / Approval		

Winkel +/- 0,5° / Angle +/- 0,5°

Fremdtoleranz / General Tolerance

0-1	+/- 0,05
>1-7	+/- 0,10
>7-15	+/- 0,15
>15-30	+/- 0,20
>30	+/- 0,25

Änderungen / Changes	Datum / Date	Name / Name

Weitergabe sowie Vervielfältigung dieses Dokuments, Verwertung und Mitteilung seines Inhalts verboten, soweit nicht ausdrücklich gestattet. Zuwiderhandlungen verpflichten zu Schadensersatz. Alle Rechte für den Fall der Patent-, Gebrauchsmuster- oder Geschmacksmustereintragung vorbehalten.

The reproduction, distribution and utilization of this document as well as the communication of its contents to others without express authorization is prohibited. Offenders will be held liable for the payment of damages. All rights reserved in the event of the grant of a patent, utility model or design.