ROLINE LCD Arm Gasveer Muurbevestiging Pivot

Art.nr.	17.03.1178
Fabrikant	ROLINE
Art.nr. fabrikant	17.03.1178
EAN (een stuk)	7611990132348

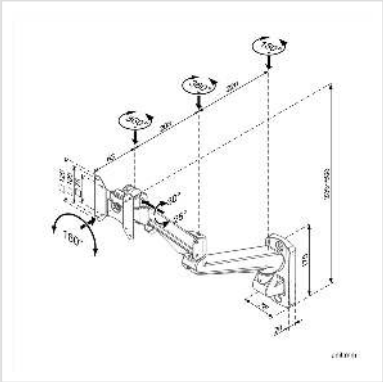

De LCD monitorarm met gasveer biedt de mogelijkheid om de monitor zeer eenvoudig in de optimale stand te zetten.

- Veel draaipunten zorgen voor de beste kijkhoek voor de kijker
- Draaifunctie (90° draaibaar, voor staand en liggend formaat)
- Voor wandmontage
- Voor montageschermen met VESA 75 (75x75mm) of VESA 100 (100x100mm)
- Draagvermogen: 3 tot 8 kg

Technische specificaties	
Producent	ROLINE
Produkt groep	LCD-Monitor armen
Produkt type	Beeldschermarm, wandhouder
Kleur	zilver
Maximaal gewicht	8 kg
Aantal Draaipunten	4
Bevestiging	Wandmontage
Armlengte maximaal	486 mm
Verstel mogelijkheid	Luchtveer
Onverbeterlijke	ja

In hoogte verstelbaar	ja
Draaibaar	ja
Aantal monitoren	1
Max. Schermdiagonaal (cm)	81.28 cm
Max. Schermdiagonaal (inch)	32 inch
VESA 75 x 75 mm	ja
VESA 100 x 100 mm	ja
Materiaalgroep	metaal
Technische bijzonderheden	Pivot-functie (monitor 90° draaibaar)
Gewicht	2599.6 g
Hoogte verpakking	130 mm
Breedte verpakking	330 mm
Diepte verpakking	610 mm
Gewicht verpakking	3.606 kg