ROLINE 19" keystone patchpaneel, 16P, afgeschermd, zwart

Art.nr.	26.11.0363
Fabrikant	ROLINE
Art.nr. fabrikant	26.11.0363
EAN (een stuk)	7630049627017

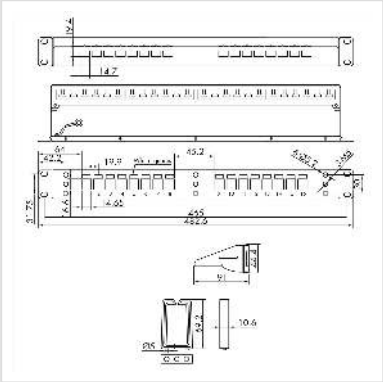

19" keystone patchpaneel als afgeschermde versie

• Het systeem bestaat uit het 19" module rack met massa aansluiting en - afgeschermde - keystones (modules)
• Aansluiting van de kabels op de keystones via LSA-aansluittechniek; gedrukte kleurcodering volgens EIA/TIA 568 A en 568 B
• Keystone-geleiders met extra metalen geleiderooster met aarddraad
• De kleur zwart
• Let op: keystones niet inbegrepen. Gelieve apart te bestellen!

Technische specificaties	
Producent	ROLINE
Produkt groep	Aansluittechniek TP
Produkt type	Patchpanel Cat.6 / Class E
Kleur	zwart
Leveringsomvang	Keystone moduledrager zonder keystones
Afschermings type	afgeschermd
Overdracht kwaliteit	Cat6 / Class E
Racksysteem	19"-Techniek

Aantal Poorten	max. 16
Aansluiting installatiekabel	Krone LSAplus
Modulare opbouw	ja
Insteek richting	recht
Hoogte	44.4 mm
Breedte	482.6 mm
Diepte	91 mm
Gewicht	750 g
Hoogte verpakking	50 mm
Breedte verpakking	60 mm
Diepte verpakking	500 mm
Gewicht verpakking	0.84 kg