VALUE TV muurbeugel, flexibel

Art.nr.	17.99.1205
Fabrikant	VALUE
Art.nr. fabrikant	17.99.1205
EAN (een stuk)	7611990171835

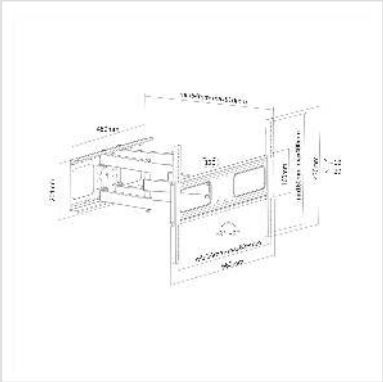

Stabiele en flexibel verstelbare muurbeugel voor tv-monitoren met diagonalen van 37" tot 70"

• Voor schermen met diagonalen: 94 cm tot 177,8 cm (37" tot 70")
• Draagvermogen tot 50 kg
• Afstand tot de muur afhankelijk van de instelling: 64 mm tot 510 mm
• De monitor kan tot 60° naar rechts of links worden gedraaid
• Instelbare kantelhoek tot 10° omhoog of omlaag tot 20°
• Hiermee kan de monitor tot 3° worden gedraaid ten opzichte van horizontaal
• Vaste ophanging
• Schermen met verschillende bevestigingspunten kunnen worden gemonteerd
• Gatafstand 34 mm tot 626 mm horizontaal, 160 mm tot 400 mm verticaal

Technische specificaties:
- Materiaal: staal
- Productgewicht: 7 kg
- Aanbevolen schermgrootte: diagonaal 37" (94 cm) tot 70" (177,8 cm)
- Maximaal schermgewicht: 50 kg
- Schermmontage: gatafstand tot 626 x 400 mm

Technische specificaties	
Producent	VALUE
Produkt groep	LCD-Monitor armen

Produkt type	LCD/Plasman houder
Kleur	zwart
Maximaal gewicht	50 kg
Bevestiging	Wandhouder
Verstel mogelijkheid	Verstelbare veermeter
Onverbeterlijke	ja
Draaibaar	ja
Muurafstand	6.4 cm
Aantal monitoren	1
Max. Schermdiagonaal (cm)	177.8 cm
Max. Schermdiagonaal (inch)	70 inch
Min. Schermdiagonaal (cm)	94 cm
Min. Schermdiagonaal (inch)	37 inch
VESA 200 x 200 mm	ja
VESA 300 x 300 mm	ja
VESA 400 x 200 mm	ja
VESA 400 x 300 mm	ja
VESA 400 x 400 mm	ja
VESA 600 x 200 mm	ja
VESA 600 x 400 mm	ja
Materiaalgroep	metaal
Gewicht	6991.5 g
Hoogte verpakking	74 mm
Breedte verpakking	220 mm
Diepte verpakking	705 mm
Gewicht verpakking	7.5 kg